# Nettoyeurs de piscines
Cleaners

## Schwimmbadreiniger • Limpiafondos • Pulitori • Robots • Automatische Reinigers • Пылесосы

TigerShark®
TigerShark QC®
TigerShark® XL QC
TigerShark® 2
AquaVac® 300 QC
AquaShark®

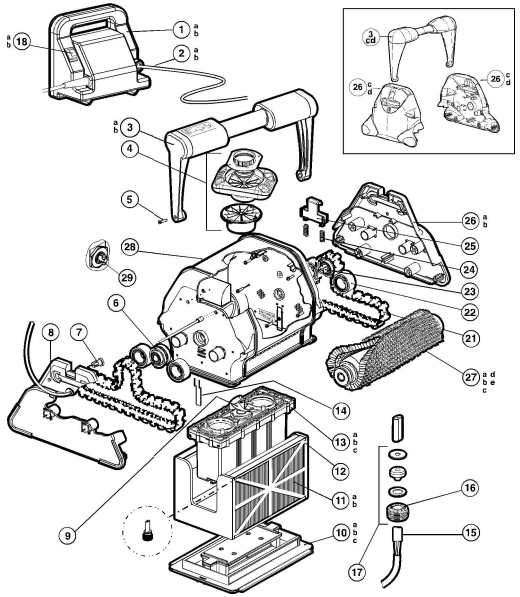

| N° | Description[1] | Ref | Qty. | MOQ[2] |
|---|---|---|---|---|
| 1 | Boitier d'alimentation • Power supply • Versorgungskasten • Caja de alimentacion • Scatola di alimentazione • Caixa de alimentacao • Voedingskast • Блок Питания | | | |
| 1a | 240V - AquaShark / TigerShark / TigerShark 2 | RCX97454 | | 1 |
| 1b | 240V - AquaVac 300 QC / TigerShark QC / TigerShark XL | RCX36001 | | 1 |
| 2 | Cordon flottant • Floating assy-power cord • Stromkabel floating • Cordon flotante • Cavo galleggiante • Cabo flutuante • Losse kabel • Плавающий шнур | | | |
| 2a | 16,76 m - AquaShark / AquaVac 300 QC / TigerShark / TigerShark QC / TigerShark XL | RCX50061 | | 1 |
| 2b | 30,50 m - TigerShark 2 | RCX50110 | | 1 |
| 3 | Poignée complète • Complete handle • Kompletter griff • Mango completo • Maniglia completa • Punho completo • Complete handgreep • Полная рукоятка | | | |
| 3a | TigerShark 2 - Bleu • Blue • Blau • Azul • Blu • Blue • Blauw • Синий | RCX76007 | | 1 |
| 3b | AquaShark - Gris • Gray • Grau • Gris • Grigio • Cinza • Grijs • Серый | RCX76005HAN239 | | 1 |
| 3c | TigerShark / TigerShark QC - Bleu • Blue • Blau • Azul • Blu • Blue • Blauw • Синий | RCX76008-234 | | 1 |
| 3d | AquaVac 300 QC / TigerShark XL - Gris • Gray • Grau • Gris • Grigio • Cinza • Grijs • Серый | RCX97007 | | 1 |
| 4 | Venturi complet • Complete venturi assembly • Vollständiges venturi zusammenbau • Venturi completo • Complesso venturi completo • Conjunto do difusor completo • Volledige venturi-eenheid • Вентури завершает | | | |
| | AquaVac 300 QC / TigerShark 2 - Gris • Gray • Grau • Gris • Grigio • Cinza • Grijs • Серый | RCX11208 | | 2 |
| | AquaShark / TigerShark / TigerShark QC / TigerShark XL - Noir • Black • Schwarz • Negro • Nero • Preto • Zwart • черный | RCX11208BK | | 2 |
| 5 | Vis • Screw • Schraube • Tornillo • Vite • Parafuso • Schroef • Болт Ключ | | | |
| | M5x20 Torx (x5) | RCX12011 | | 20 |
| 6 | Roulement Chenille Int • Roller-Bearing Guide • Kettenlager Innen • Rodamiento Oruga Int • Rullo Cingolato Int • Rolamento Da Lagarta Int. • Lager Binnenste Rupsband • Подшипниковая НаправлЯОщая, Внутренняя | RCX26001 | | 3 |
| 7 + 24 + 25 | Kit glissière de poignée • Handle slide kit • Kit griffgleitschiene • Kit de deslizamiento del asa • Kit di scorrimento della maniglia • Kit de corrediça • Handgreep schuifset • Комплект слайдера с ручкой | RCX14000KIT | | 5 |
| 8 | Vis • Screw • Schraube • Tornillo • Vite • Parafuso • Schroef • Болт Ключ | | | |
| | M4x12 Torx (x5) | RCX12001 | | 15 |

* Dans la limite des stocks disponibles - Limited quantity available - In der Grenze ihres bestandes verfügbar auf diesem artikel - En la limite de quantidades disponibles
Nella limita dei stocchi disponibili - Disponibilidade do stock limitado - Количество ограничено



TigerShark® / TigerShark QC® / TigerShark® XL QC / TigerShark® 2 / AquaVac® 300 QC / AquaShark®

| N° | Description[1] | Ref | Qty. | MOQ[2] |
|---|---|---|---|---|
| 9 | Turbine avec vis • Impeller with screw • Turbine mit schnecke • Turbina con tornillo • Turbina con vite • Turbina com parafuso • Turbine met schroef • Рабочее колесо с винтом | RCX11000 | | 4 |
| 10a | Couvercle Inferieur Complet • Assy-Bottom Lid • Unterer Deckel Vollständig • Tapa Inferior Completa • Coperchio Inferiore Completo • Tampa Inferior Completa • Compleet Bodemdeksel • Нижняя Крышка | RCX75000-236 | | 1 |
| 10b | Joint Couvercle Inferieur • Gasket-Filter,Bottom Lid • Dichtung Unterer Deckel • Junta Tapa Inferior • Guarnizione Coperchio Inferiore • Junta Da Tampa Inferior • Pakking Bodemdeksel • Замок Нижней Крышки | RCX78005 | | 2 |
| 10c | Clapet d'admission • Flap-Inlet • Einlassklappe • Valvula admision • Valvola di entrata • Valvula automatica de admissao • Toevoerventiel • Впускная Задвижка | RCX75005 | | 8 |
| 11a | Eléments filtrant • Filter Cartridge Refill Set • Filterkartusche Nachfüllset • Juego de repuesto de cartucho de filtro • Set di ricarica per cartuccia filtro • Conjunto de recarga do cartucho filtrante • Navulset voor filterpatroon • Фильтрующий картридж | RCX70101PAK2 | | 1 |
| 11b | Eléments filtrant (printemps) • Filter-spring clean-up set • Filterkartusche Nachfüllset (Frühling) • Juego de repuesto de cartucho de filtro (primavera) • Set di ricarica per cartuccia filtro (Primavera) • Conjunto de recarga do cartucho filtrante (Primavera) • Navulset voor filterpatroon (Spring) • Фильтрующий картридж (Весна) | RCX70103PAK2 | | 2 |
| 12 | Elément Filtrant Complet • Assembly-Filter Cartridge • Filterelement Vollständig • Elemento Filtrante Completo • Elemento Filtrante Completo • Elemento Filtrante Completo • Volledig Filterelement • Фильтр, Полный Комплект | RCX70100 | | 1 |
| 13 | Ensemble moteur • Motor-unit • Motorgerät • Conjunto motor • Unita motore • Conjunto do motor • Motoreenheid • Моторная единица | | | |
| 13a | AquaShark / TigerShark | RCX40000DC | | 1 |
| 13b | AquaVac 300 QC / TigerShark QC / TigerShark XL | RCX43000 | | 1 |
| 13c | TigerShark 2 | RCX41000DC | | 1 |
| 14 | Clip de couvercle (x2) • Clip-Lid (x2) • Deckelclip (x2) • Clip de tapa (x2) • Molla coperchio (x2) • Grampo de tampa (x2) • Dekselclip (x2) • Зажим Крышки (x2) | RCX11400 | | 10 |
| 15 | Embase de connecteur Molex • Connector Socket Molex • Steckdose Molex • Enchufe conector Molex • Connettore Socket Molex • Suporte de conector Molex • Molex contrastekker • Контактное гнездо Molex | RCX59006 | | 10 |
| 17 | Joint a compression • Compression Seal • Pressdichtung • Sello de compresion • Guarnizione di compressione • Junta de compressao • Samendrukbare pakking • Резиновое уплотнение | RCX59004KIT | | 3 |
| 18a | Interrupteur d'alimentation • Power Supply switch • Netzschalter • Interruptor De Alimentacion • Interruttore di alimentazione • Interruptor de alimentacao • Uitknop • Переключатель питания | | | |
| | 16A | RCX31012 | | 5 |
| 18b | Membrane de l'interrupteur • Switch membrane cover • Schalterabdeckung • Tapa del interruptor • Coprinterruttore • Tampa do interruptor • Klepje • Переключатель крышки | RCX31012A | | 7 |
| 21 | Chenille • Drive track-soft tread • Kette • Oruga • Cingolo • Lagarta • Rupsband • гусеница | RCX23002 | | 1 |
| 22 | Roulement chenille ext • Pulley-bearing idler • Kettenlager außen • Rodamiento oruga ext • Rullo cingolato ext • Rolamento da lagarta ext. • Lager buitenste rupsband • подшипниковая направляющая, внешняя | RCX26000PAK2 | | 2 |
| 23 | Roulement chenille moteur int • Assy-drive bearing pulley • Kettenlager motor innen • Rodamiento oruga motor int • Rullo cingolato motore int • Rolamento da lagarta do motor int. • Lager binnenste rupsband motor • подшипниковая направляющая привода, внутренняя | RCX26002 | | 2 |
| 26 | Couvercle latéral • Side cover • Cubierta lateral • Seitliche Abdeckung • Coperchio laterale • Tampa lateral • Zijklep • Боковая крышка | | | |
| 26a | TigerShark 2 - Gris clair • Light grey • Gris claro • Hellgrau • Grigio chiaro • Lichtgrijs • Cinzento claro • Светло-серый | RCX13200 | | 2 |
| 26b | AquaShark - Gris foncé • Dark grey • Dunkelgraue • Gris oscuro • Grigio scuro • Cinzenta escura • Donkergrijze • Темно-серый | RCX13200239 | | 1 |
| 26c | TigerShark / TigerShark QC - Gris clair • Light grey • Gris claro • Hellgrau • Grigio chiaro • Lichtgrijs • Cinzento claro • Светло-серый | RCX97201 | | 2 |
| 26d | AquaVac 300 QC / TigerShark XL - Gris foncé • Dark grey • Dunkelgraue • Gris oscuro • Grigio scuro • Cinzenta escura • Donkergrijze • Темно-серый | RCX13220TSXL239 | | 1 |
| 27a | Brosse picot • Brush-roller • Picotbürste • Cepillo pico • Rullo a spazzola • Escova com saliências • Borstel met stekels • остроконечная щетка | RCX26008 | | 2 |
| 27b | Rouleau + mousse • Tube wheel + foam • Rolle + schaumstoff • Rodillo + espuma • Rullo + schiuma • Rolo + espuma • Rol + schuim • валик + пена | RCX26012 | | 1 |
| 27c | Rouleau tube seul • Tube, Wheel • Rohr, Rad • Cámara, rueda • Cerchione • Tubo, roda • Wielbuis • Корпус валика | RCX26003 | | 1 |
| 27d | Roulement de rouleau • Bearing-Wheel Tube • Rollenlager • Rodamiento de rodillos • Cuscinetto a rullo • Rolamento de rolo • Rollager • Роликовый подшипник | RCX26005S | | 4 |
| 27e | Vis • Screw • Schraube • Tornillo • Vite • Parafuso • Schroef • Болт | RCX3406* | | 5 |
| 28 | Corps • Body • Cuerpo • Korp • Corpo • Corp • Corpo • Корпорация | | | |
| | TigerShark / TigerShark QC / TigerShark XL QC | RCX13001C | | 1 |
| 29 | Ergot d'entraînement • Drive Pin Assembly • Mitnehmerstiftstruktur • Conjunto de pasador de transmisión • Gruppo coppiglia • Conjunto do pino de transmissão • Meeneempeenheid • Комплектный поводковый палец | RCX40117 | | 4 |
| / | Disjoncteur • Circuit breaker • Schutzschalter • Cortacircuitos • Interruttore • Disjuntor • Stroomonderbreker • автоматический выключатель | | | |
| | 3A | RCX31013A | | 4 |
| / | Connecteur d'alimentation • Power supply connector • Stromversorgungsstecker • Conector de alimentación de 24 V • Connettore di alimentazione • Conector da fonte de alimentação • Voeding connector • Разъем питания | | | |
| | 24V | RCX31018 | | 1 |
| / | Insert grande vitesse • High velocity inlet • Hochgeschwindigkeitseinsatz • Inserto de alta velocidad • Inserto alta velocità • Inserção de alta velocidade • Hoge snelheid insert • вставка высокая скорость | RCX17000 | | 3 |
| / | Plaque de retenue de câble • Cable retaining plate • Placa de retención del cable • Kabelhalteplatte • Piastra di fissaggio del cavo • Kabelhouderplaat • Placa de fixação do cabo • Пластина для фиксации кабеля | RCX59007 | | 10 |
| / | Flap drain • Clapet de vidange • Ablassventil • Válvula de drenaje • Valvola di scarico • Válvula de drenagem • Afvoerklep • Сливной клапан | RCX17100 | | 6 |

* Dans la limite des stocks disponibles - Limited quantity available - In der Grenze ihres bestandes verfügbar auf diesem artikel - En la limite de quantidades disponibles
Nella limita dei stocchi disponibili - Disponibilidade do stock limitado - Количество ограничено

(1) Description / Description / Bezeichnung / Descripción / Descrizione / Beschrijving / Descrição / Описание

(2) Minimum Order Quantity / Quantité minimale de commande / Mindestbestellmenge / Cantidad Mínima de Pedido / Quantità minima d'ordine / Minimale bestelhoeveelheid / Quantidade Mínima de Pedido / Минимальный объем заказа