LAVASTOVIGLIE PROFESSIONALI

PBW 1000 Lavastoviglie a capot

PBW 1000 Lavastoviglie a capot

- √ Design elegante
- √ Ricambi a basso costo
- √ Struttura in acciaio inox
- √ Bracci di risciacquo e lavaggio dal design ottimizzato
- √ Pannello di controllo di facile utilizzo
- √ 3 programmi di lavaggio

- √ Design elegante
- √ Ricambi a basso costo
- √ Ricambi a basso costo
- √ Design originale dei bracci di lavaggio
- √ Facile utilizzo del pannello di controllo
- √ 3 programmi di lavaggio



LAVASTOVIGLIE PROFESSIONALI

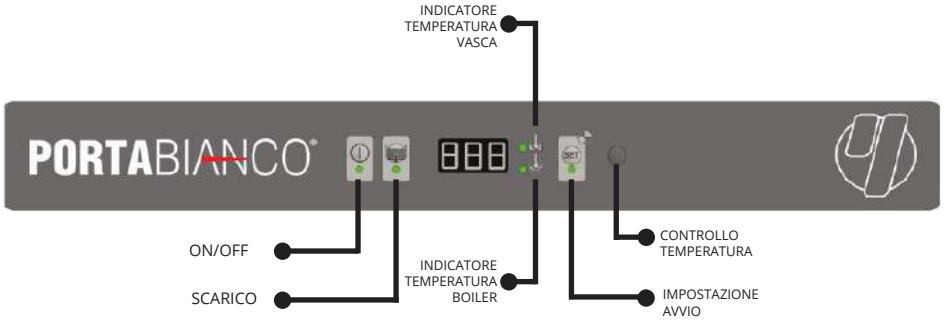

Descrizione

Sistema di lavaggio igienico	▲	**Potenza pompa lavaggio (kW)**	0,76
Dimensioni esterne (L×P×H)	690x787x1475 mm	**Temperatura acqua lavaggio**	55
Alimentazione elettrica	400V / 3N / 50Hz	**Capacità boiler (l)**	8-12
Numero programmi	3	**Potenza resistenza boiler (kW)**	9
P1 (sec)	60	**Consumo acqua (l/ciclo)**	3
P2 (sec)	90	**Temperatura risciacquo (°C)**	82
P3 (sec)	180	**Potenza massima totale (kW)**	9,70
Capacità (piatti/ora)	1000	**Rumorosità (dB)**	<68
Dimensioni cestello (mm)	500x500 mm	**Diametro ingresso acqua (pollici)**	3/4”
Capacità vasca (l)	70-37	**Accessori inclusi**	1 cestello portapiatti 1 cestello portaposate
Potenza resistenza vasca (kW)	3		

Caratteristiche aggiuntive

Pompa di scarico integrata	☐	**Dosatore brillantante integrato**	☐
Dosatore detergente integrato	☐	**Dosatori brillantante, detergente e pompa di scarico integrati**	☐
Dosatori brillantante e detergente integrati	☐		

▲ Dotazioni di serie
☐ Accessorio optional

Descrizione

Sistema di lavaggio igienico	▲	**Potenza pompa lavaggio (kW)**	0,76
Dimensioni esterne (L×P×H)	690x787x1475 mm	**Temperatura acqua lavaggio**	55
Alimentazione elettrica	400V / 3N / 50Hz	**Capacità boiler (l)**	8-12
Numero programmi	3	**Potenza resistenza boiler (kW)**	9
P1 (sec)	60	**Consumo acqua (l/ciclo)**	3
P2 (sec)	90	**Temperatura risciacquo (°C)**	82
P3 (sec)	180	**Potenza totale (kW)**	9,70
Capacità (piatti/ora)	1000	**Rumorosità (dB)**	<68
Dimensioni cestello (mm)	500x500 mm	**Diametro ingresso acqua (pollici)**	3/4”
Capacità vasca (l)	70-37	**Accessori inclusi**	1 cestello portapiatti 1 cestello portaposate
Potenza resistenza vasca (kW)	3		

Caratteristiche aggiuntive

Pompa di scarico integrata	☐	**Dosatore brillantante integrato**	☐
Dosatore detergente integrato	☐	**Dosatori brillantante, detergente e pompa di scarico integrati**	☐
Dosatori brillantante e detergente integrati	☐		

▲ Dotazioni di serie
☐ Accessorio optional